ZT37-WX

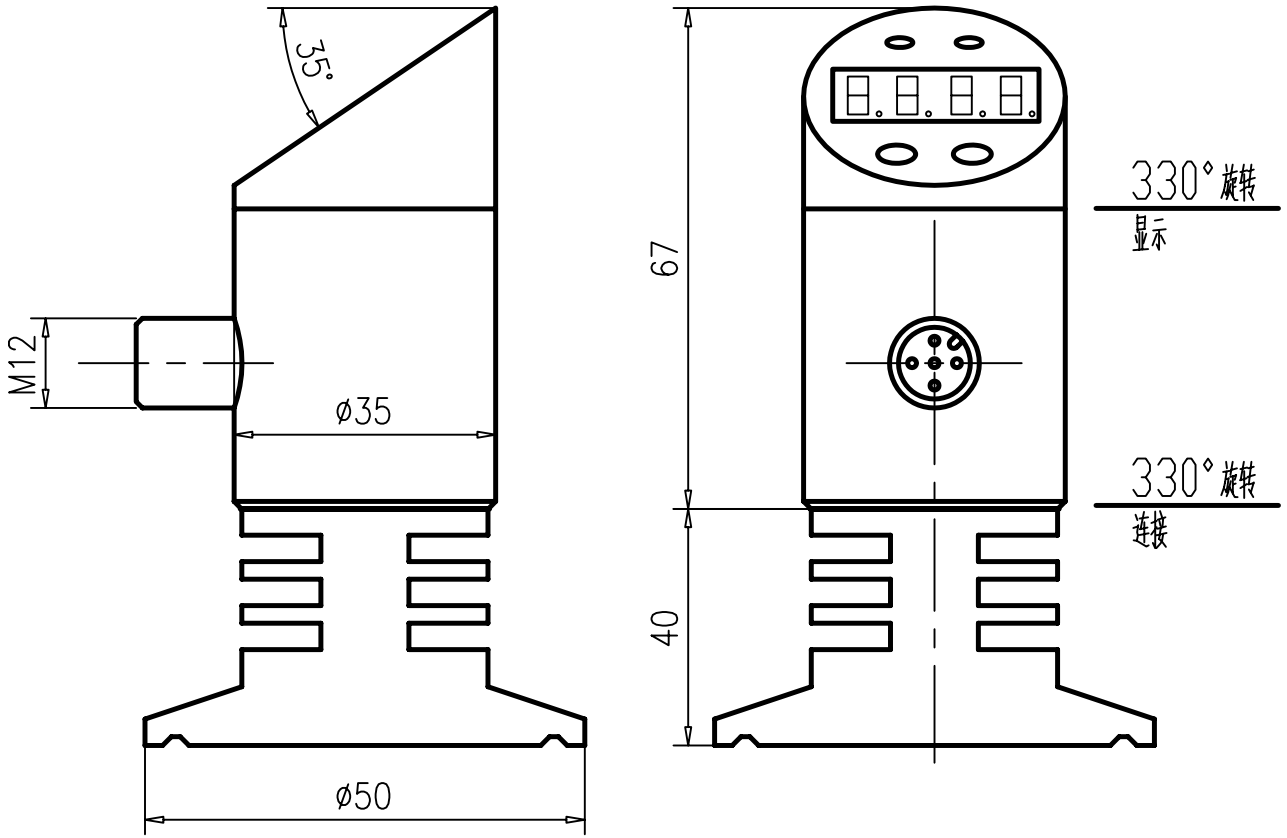


| | |
|---|---|
| 借通用件登记 | |
| 描　图 | |
| 校　描 | |
| 旧底图总号 | |
| 签　字 | |
| 日　期 | |

| 标记 | 处数 | 更改文件号 | 签字 | 日期 |
|---|---|---|---|---|
| | | | | |
| | | | | |
| | | | | |
| | | | | |

| | | | | | | |
|---|---|---|---|---|---|---|
| 设计 | | 标准化 | | 图样标记 | 重量 | 比例 |
| | | | | | | 1:1 |
| 审核 | | | | | | |
| 工艺 | | 日期 | | 共　页 | 第　页 | |

湖南泽天传感科技有限公司

CYB357外形图

ZT37-WX